Sprinter Furgão Vidrado

Levando mais conforto e segurança
no transporte de pessoas.

Mercedes-Benz

Motor	OM 654CDI | Turbo | Diesel | 4 cilindros em linha | 2,0 litros	
Potência [cv/kW]	170 / 125 @ 3.800 rpm	
Torque [kgf.m/Nm]	40,8 / 400 @ 1.700 rpm	
Alternador	14V 250A	
Bateria	12V 92Ah	
Legislação de Emissões	PROCONVE P8	
Câmbio		
Caixa de mudanças	Mecânica de 6 marchas - ZF- 6S 480	Automática de 9 marchas 9G-Tronic
Relação de marchas	1:5,070 / 2:2,614 / 3:1,524 / 4:1 / 5:0,770 / 6:0,657 / R: 4,823	1:5,354 / 2:3,243 / 3:2,252 / 4:1,636 / 5:1,211 / 6:1,000 / 7:0,865 / 8:0,717 / 9:0,601 / R:4,900
Relação eixo motriz (traseiro)	Modelo 417 CDI: i = 4,182 | Modelo 517 CDI: i = 4,727	i = 3,923
Desempenho		
Modelo	**417 CDI - Teto Alto (14 m^3)**	**517 CDI - Teto Alto**
Velocidade máxima (km/h)	160	156
Pacotes disponíveis		
Pacote	**Pacote Luxo Robustez** (UP9R) [1]	**Pacote Hi-Tech** (UP7 e UP8) [2]
Modelo	**417 CDI**	**417 CDI e 517 CDI**
Transmissão Automática	Opcional	Opcional
Função Hold	Opcional	Opcional
Pintura Sólida ou Metálica	Pintura Sólida	Opcional
Ar-condicionado frontal	Série	Série
Ar-condicionado traseiro	Série	Série
Rádio Am/Fm	Série	Indisponível
Sistema multimída MBUX 10,25”	Indisponível	Série
Pacote de integração ao Smartphone	Indisponível	Série
Manual do proprietário digital	Indisponível	Série
Volante multifuncional e Piloto automático	Série	Série
Câmera de ré superior	Indisponível	Série
Rodas de liga leve	Indisponível	Série
Apoio-de-braço para o condutor	Opcional	Opcional

Itens de série em todos os pacotes: Entrada USB em todas as laterais na área de passageiros, conexão bluetooth, keyless start, airbag para motorista e acompanhante, volante com ajuste de altura e profundidade, vidros dianteiros elétricos, espelhos retrovisores elétricos com aquecimento, alarme, fechamento central das portas via controle remoto, faróis de neblina e luzes de circulação diurna, sensor de chuva, revestimento interno do teto, colunas e laterais (mesmo aplicado na Sprinter Van) e abertura total da porta traseira. Tacógrafo digital (diário) de série. [1] Versão Luxo Robustez sem porta lateral corrediça e sem piso de madeira; [2] “Versão UP7 e UP8 automática disponível apenas para versão 417 CDI 14m³; [3] Pneu 205/75 R16C são rodado duplo. Redução de 20kg na carga líquida para versões automáticas. Função Hold e Apoio-de-braço somente para versões com transmissão automática.

Assistente de segurança ativa
Freio hidráulico a disco em todas as rodas, com discos frontais autoventilados
Exclusivo Programa Eletrônico de Estabilidade (ESP Adaptativo 9i®)
Assistente Ativo de Frenagem (ABA - Active Brake Assist)
Assistente de Vento Lateral / Assistente de Partida em Rampa / Alerta de Fadiga
Luzes de freio adaptativas

Sprinter Furgão Vidrado

Itens de série:

Volante multifuncional com piloto automático

Keyless Start

Sensor de chuva

Sprinter Furgão Vidrado

Dimensões:

Largura com espelhos padrão = 2.345 mm
* Medidas referentes ao veículo descarregado

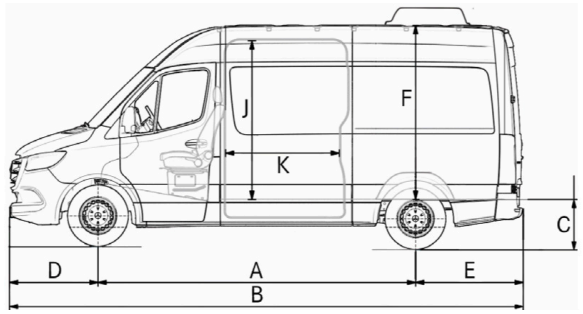

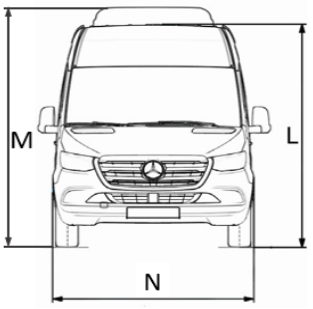

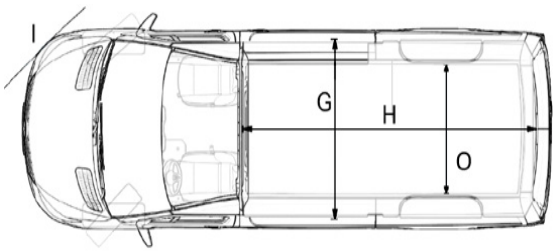

Dimensões [mm]		
Modelo	**417 CDI 14 m³**	**517 CDI 15,5 m³**
(A) Distância entre-eixos	4.325	4.325
(B) Comprimento total	6.967	7.367
(C) Altura carga - carregado / descarregado	561 / 669	598 / 709
(D) Balanço dianteiro / (E) traseiro	1.021 / 1.621	1.021 / 2.021
(F) Dimensões da zona de carga - altura / (G) largura	2.009 / 1.787	2.009 / 1.787
(H) Comprimento interior da zona de carga	4.410	4.810
(I) Diâmetro de Giro	15.300	15.200
(J) Vão da porta lateral - altura / (K) largura	1.818 / 1260	1.818 / 1260
(L) Altura sem / (M) com ar-condicionado*	2.663 / 2.851	2.703 / 2.891
(N) Largura sem espelhos	2.020	2.020
(O) Distância entre caixas de roda	1.350	978
Área da zona de carga (m^2)	6,9	7,3
Vão da porta traseira - altura / largura	1.846 / 1.555	1.846 / 1.555
Pesos [kg]		
Modelo	**417 CDI Extra-longo 14 m³**	**517 CDI Extra-longo 15,5 m³**
Eixo dianteiro	2.000	2.000
Eixo traseiro	2.430	3.500
Peso Bruto total (PBT)	4.100	5.030
Peso bruto total combinado (PBTC)	6.100	7.000
Peso de ordem de marcha - veículo sem / com ar traseiro	2.398 / 2.428	2.618 / 2.648
Carga útil (conforme NBR 6070) - veículo sem / com ar traseiro	1.702 / 1.672	2.412 / 2.382
Chassi		
Modelo	**417 CDI**	**517 CDI**
Direção	Elétrica	Elétrica
Tração	Traseira	Traseira
Suspensão dianteira	Independente com molas transversais parabólicas, amortecedores hidráulicos e barra estabilizadora	
Suspensão traseira	Rígido com molas parabólicas, amortecedores hidráulicos e barra estabilizadora	
Tanque de combustível (litros) / ARLA32 (litros)	71 / 22	71 / 22
Pneus	225 / 75 R16C	205 / 75 R16C [3]

Alguns itens citados ou mostrados neste folheto são opcionais e podem não estar imediatamente disponíveis para atendimento.
Procure um concessionário Mercedes-Benz e conheça as múltiplas configurações oferecidas e a diversidade de opcionais disponíveis no momento.
No interesse do desenvolvimento tecnológico, a Mercedes-Benz reserva-se o direito de alterar as especificações e os desenhos dos produtos sem prévio aviso. A qualidade do meio ambiente é respeitada pela tecnologia dos produtos Mercedes-Benz.

Informações válidas para veículos ano/modelo a partir de 2026/2027.

Para mais informações, acesse www2.mercedes-benz.com.br/vans ou através do canal de atendimento 0800 721 9966.

Mercedes-Benz é uma marca do grupo Mercedes-Benz Group AG.

IBAMA PROCONVE HOMOLOGADO

DESACELERE, SEU BEM MAIOR É A VIDA.

Atualização: Fevereiro/2026